ՀԱՐԹԱԿ - 2

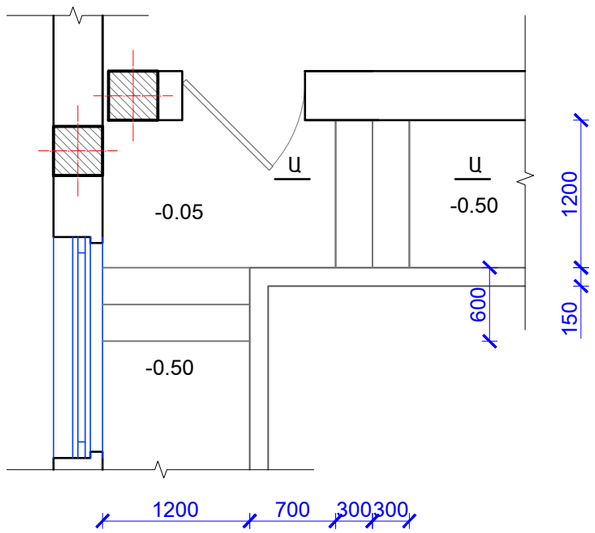

ՀԱՐԹԱԿ - 3

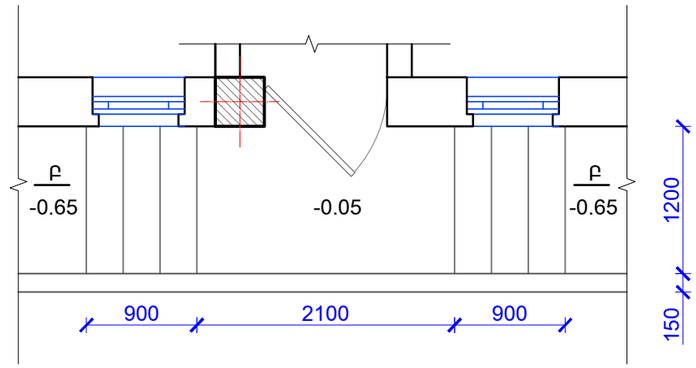

ՀԱՐԹԱԿ - 4

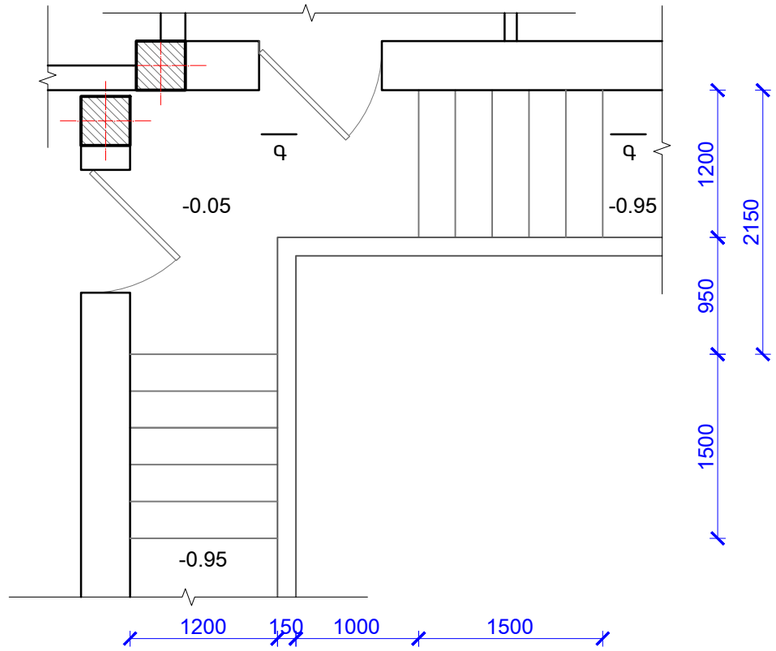

ՀԱՐԹԱԿ -2
ՀԱՏՈՒՅԹ «Ա-Ա»

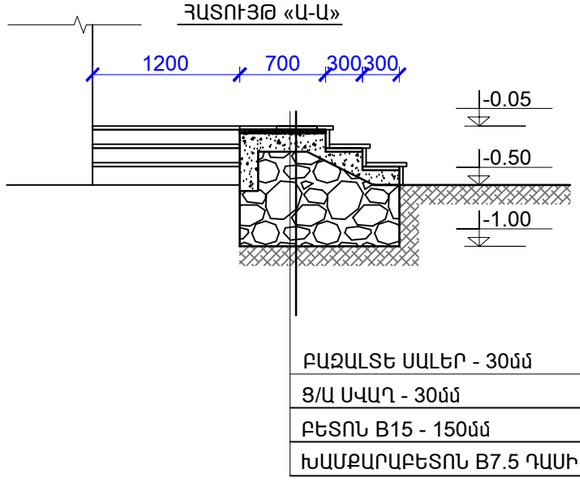

ՀԱՐԹԱԿ -3
ՀԱՏՈՒՅԹ «Բ-Բ»

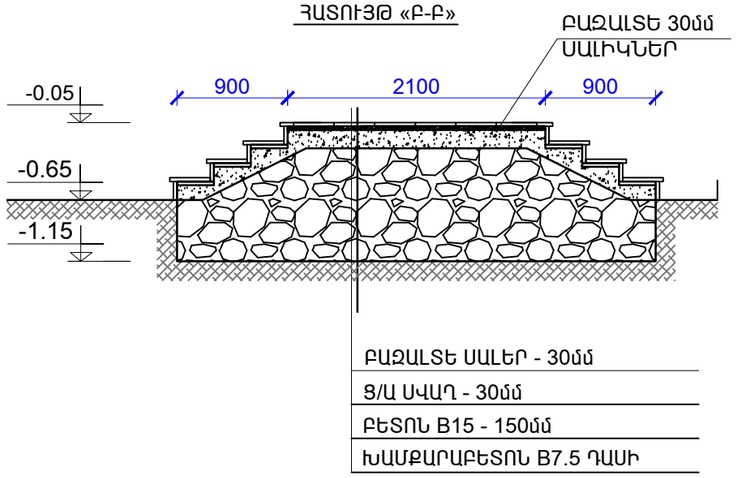

ՀԱՐԹԱԿ -4
ՀԱՏՈՒՅԹ «Գ-Գ»

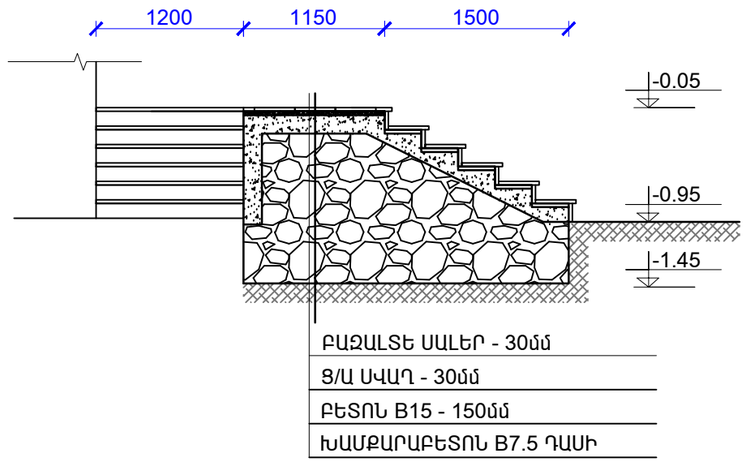

ՆՅՈՒԹԻ ԾԱԽՍԸ 1; 2;3 ԵՎ 4 ՀԱՐԹԱԿՆԵՐԻ ԵՎ ԹԵՔԱՀԱՐԹԱԿԻ ՀԱՄԱՐ

1. ՀՈՂԻ (III ԿԱՐԳ) ՓՈՐՈՒՄ ԵՎ ՏԵՂԱՓՈԽՈՒՄ - 17.7մ^3
2. ԽԱՄՔԱՐԱԲԵՏՈՆ B7.5 ԴԱՍԻ - 24.5մ^3
3. ԲԵՏՈՆ B15 ԴԱՍԻ 150մմ - 5.4 մ^3
4. ՑԵՄԵՆՏԱՎԱՁԵ ՍՎԱՂ 30մմ ՀԱՍՏ. - 37.3մ^2
5. ԲԱՁԱԼՏԵ ՍԱԼԵՐ ՀԱՐԹԱԿՆԵՐԻ ԵՎ ԱՍՏԻՃԱՆՆԵՐԻ ՀԱՄԱՐ 30մմ ՀԱՍՏ. - 37.3մ^2
6. ԲԱՁԱԼՏԵ ՍԱԼԵՐ ՀԱՐԹԱԿՆԵՐԻ ԿՈՂԱՅԻՆ ՄԱՍԵՐԻ ՀԱՄԱՐ 30մմ ՀԱՍՏ. - 28.7մ^2
7. ՄԵՏԱՂԱԿԱՆ ԱՆԿԵՌՆԵՐ՝ Φ=10մմ, L=150մմ, Ք.400մմ - 2.6կգ
8. ԲԱՁԱԼՏԵ ԵԶՐԱՔԱՐ 50x100մմ(h) ԿՏՐՎԱԾՔԻ - 1.2գմ

ԾՐԱԳՐԻ ԱՌԱՋԱԴՐԱՆՔ՝ TAT-04				ԴԱՇՏԱՔԱՐԻ ՄԱՆԿԱՊԱՐՏԵԶԻ ԿԱՌՈՒՑՈՒՄ		
				ԵՐԿԱՐԱՊԵՏԱԿԱՆ ԼՈՒԾՈՒՄՆԵՐ	ՓՈՒԼ	ԹԵՐԹ	ԹԵՐԹԵՐ
ՆԱԽԱԳԾ.	Տ. ԱՂԱՍԱՐՅԱՆ				ԱՆ	ԵԼ-25	31
ՆԱԽԱԳԾ.	Ք. ԲԵԿՉՅԱՆ			ՀԱՐԹԱԿՆԵՐ-2, 3, 4 ՀԱՏՈՒՅԹՆԵՐ	INTER energia	ՌՆՏԵՐ էներգիա ՍՊԸ	
ՆԳԵ	Գ. ՀՈՎՀԱՆՆԻՍՅԱՆ						
ՊԱՇՏՈՆ	ԱԶԳԱՆՈՒՆ	ՍՏՈՐԱԳՐ.					